ULTRAPASSANDO LIMITES DESDE 1976

CATÁLOGO 2026

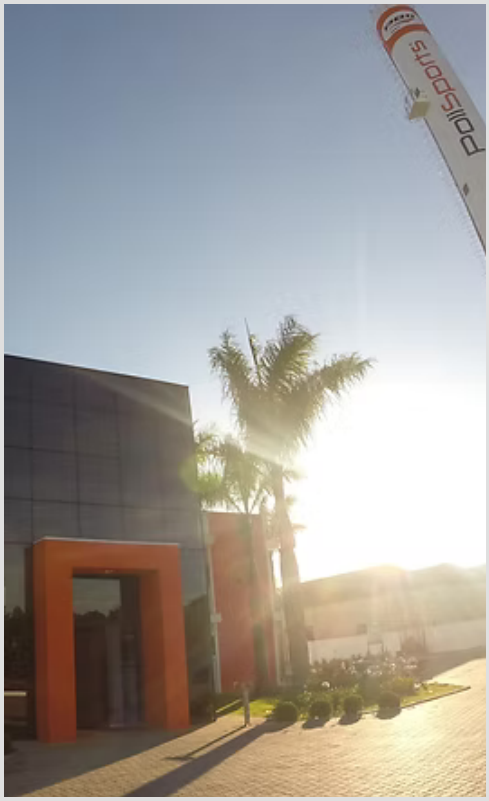

Localização:

Avenida Industrial, 715
Campo de Boituva
Boituva/SP
Cep.: 18555-000
Brasil - Cx. Postal: 143

Contatos:

Fone: (15) 3363.8888

WhatsApp Comercial: (15) 98100-9899
E-mail: vendas@polisports.com.br

WhatsApp SAC: (15) 98100-9800
E-mail: sac@polisports.com.br

A história da Poli Sports / Polimet

Fundada em 1976, o GRUPO POLIMET possui duas plantas fabris na cidade de Boituva/SP:
- Divisão Fitness/Bike: dedicada à produção de equipamentos para Fitness e Bicicletas;
- Divisão Motoparts: unidade dedicada a componentes e principalmente à produção de acessórios e itens de reposição para motocicletas.

A preocupação com a qualidade vai além da alta tecnologia empregada na fabricação de nossos produtos.
A Poli Sports dispõe de duas linhas próprias de acabamento, um linha completa de pintura eletrostática com ampla possibilidade de cores, sendo que as cores finais são aplicadas sobre um fundo epóxi, que aliado à fosfatização da superfície da peça, garante uma vida útil extremamente longa ao produto pintado. E também uma linha de cromação que conta com desengraxante biológico, que através de micro organismos executa a tarefa de forma ecologicamente correta.

Todo o processo de cromação é monitorado em tempo real por sistema automático de supervisão. Com operação também automática, evita desvios no processo de acabamento, ocasionados pela variação do tempo em exposição das peças. As peças recebem como padrão dupla camada de níquel, com espessura final de 18 microns, o que assegura maior durabilidade à peça.

A expedição da Poli Sports, ocupa uma área de 2.000m2, disponibilizando a pronta entrega a maioria dos itens ofertados. Mas uma empresa não sobrevive só de tecnologia. O que a Poli Sports tem de melhor, são as pessoas, e por isso respeita seus clientes, ouvindo opiniões e procurando atender de forma eficaz as suas necessidades. Valoriza também seus colaboradores investindo na capacitação profissional em todos os níveis, a fim de manter uma equipe motivada e proativa em um ambiente de trabalho saudável.

Consciente da sua responsabilidade socioambiental, investe em programas de defesa do meio ambiente, como a estação de tratamento de efluentes homologada e supervisionada pela CETESB, e também em ações diretas junto à população do seu entorno.

Ultrapassar seus próprios limites de qualidade e atendimento é a missão da Poli Sports, tarefa que ao longo destes anos tem conseguido, mas não sozinha, pois nada seria possível sem a confiança de seus parceiros comerciais que acreditam e continuam acreditando em seus produtos e também no seu propósito, de ser uma empresa genuinamente brasileira, referência em seu segmento.

ESTEIRAS

Imagens meramente ilustrativas. Fornecedor poderá realizar alterações sem prévio aviso

Esteira JET 3000

- Amortecedores de Impacto
- Trava Vertical
- Chave de Segurança
- Roda para Transporte
- Painel com 5 funções (velocidade, distância, tempo, calorias e batimento cardíaco)
- 04 Programas de exercícios com velocidade pré-definidas

Cód. 0312
EAN: 7897642503128
Com Embalagem: 70 x 19 x 162cm (AxLxC) - 39,80kg
Sem Embalagem: 120x 71 x 155cm (AxLxC) - 36,70kg

Motor:3.0hp/cc
Velocidade Aproximada: 16 km/h
Área de Caminhada da Lona: 39 x 122cm (LxC)
Nível de Inclinação: menor de 1,5° / maior de 3,5°
Tensão: Bivolt

Capacidade de peso do usuário: até 120kg
Garantia: 06 meses

Esteira JET 2500

- Amortecedores de Impacto
- Trava Vertical
- Chave de Segurança
- Roda para Transporte
- Painel com 5 funções (velocidade, distância, tempo, calorias e batimento cardíaco)
- 04 Programas de exercícios com velocidade pré-definidas

Cód. 0311
EAN: 7897642503111
Com Embalagem: 70 x 19 x 162cm (AxLxC) - 38,60kg
Sem Embalagem: 120x 71 x 155cm (AxLxC) - 35,50kg

Motor:2.5hp/cc
Velocidade Aproximada: 14 km/h
Área de Caminhada da Lona: 39 x 112cm (LxC)
Nível de Inclinação: menor de 1,5° / maior de 3,5°
Tensão: Bivolt

Capacidade de peso do usuário: até 120kg
Garantia: 06 meses

ESTEIRAS

Imagens meramente ilustrativas. Fornecedor poderá realizar alterações sem prévio aviso

Esteira Nitro N16

- Amortecedores de Impacto
- Trava Vertical
- Chave de Segurança
- Roda para Transporte
- Painel com 5 funções (velocidade, distância, tempo, calorias e batimento cardíaco)
- 04 Programas de exercícios com velocidade pré-definidas

Cód. 0264
EAN: 7897642502640
Com Embalagem: 74 x 21 x 163cm (AxLxC) - 43,00kg
Sem Embalagem: 135 x 70 x 166cm (AxLxC) - 39,90kg

Motor: 3.0hp/cc
Velocidade Aproximada: 16km/h
Área de Caminhada da Lona: 39 x 122cm (LxC)
Nível de Inclinação: menor de 1,5° / maior de 3,5°
Tensão: Bivolt

Capacidade de peso do usuário: até 120kg
Garantia: 06 meses

Esteira Nitro N12

- Amortecedores de Impacto
- Trava Vertical
- Chave de Segurança
- Roda para Transporte
- Painel com 5 funções (velocidade, distância, tempo, calorias e batimento cardíaco)
- 04 Programas de exercícios com velocidade pré-definidas

Cód. 0259
EAN: 7897642502596
Com Embalagem: 72 x 54 x 147cm (AxLxC) - 37,60kg
Sem Embalagem: 122 x 70 x 150cm (AxLxC) - 34,40kg

Motor: 2.1hp/cc
Velocidade Aproximada: 12km/h
Área de Caminhada da Lona: 39 x 112cm (LxC)
Nível de Inclinação: menor de 1,5° / maior de 3,5°
Tensão: Bivolt

Capacidade de peso do usuário: até 120kg
Garantia: 06 meses

Imagens meramente ilustrativas. Fornecedor poderá realizar alterações sem prévio aviso

Esteira Nitro N10

- Painel com 5 funções (velocidade, distância, tempo, calorias e scan)
- Suporte para objeto

Cód. 0265
EAN: 7897642502657
Com Embalagem: 61 x 31 x 131cm (AxLxC) - 24,00kg
Sem Embalagem: 130 x 50 x 125cm (AxLxC) - 21,60kg

Motor: 1.6hp
Velocidade Aproximada: 10km/h
Área de Caminhada da Lona: 33 x 100cm (LxC)
Nível de Inclinação: 4,5°
Tensão: Bivolt

Capacidade de peso do usuário: até 110kg
Garantia: 06 meses

- Anotações:

ESTEIRAS

Imagens meramente ilustrativas. Fornecedor poderá realizar alterações sem prévio aviso

Esteira EP-16k

- Amortecedores de Impacto
- Trava Vertical
- Chave de Segurança
- Roda para Transporte
- Painel com 5 funções (velocidade, distância, tempo, calorias e batimento cardíaco)
- 04 Programas de exercícios com velocidade pré-definidas

Cód. 0261
EAN: 7897642502619
Com Embalagem: 70 x 19 x 162cm (AxLxC) - 42,60kg
Sem Embalagem: 126 x 70 x 162cm (AxLxC) - 39,50kg

Motor: 3.0hp/cc
Velocidade Aproximada: 16km/h
Área de Caminhada da Lona: 39 x 122cm (LxC)
Nível de Inclinação: menor de 1,5° / maior de 3,5°
Tensão: Bivolt

Capacidade de peso do usuário: até 120kg
Garantia: 06 meses

Esteira EP-14k

- Amortecedores de Impacto
- Trava Vertical
- Chave de Segurança
- Roda para Transporte
- Painel com 5 funções (velocidade, distância, tempo, calorias e batimento cardíaco)
- 04 Programas de exercícios com velocidade pré-definidas

Cód. 0260
EAN: 7897642502602
Com Embalagem: 70 x 19 x 162cm (AxLxC) - 36,90kg
Sem Embalagem: 122 x 70 x 150cm (AxLxC) - 33,70kg

Motor: 2.5hp/cc
Velocidade Aproximada: 14km/h
Área de Caminhada da Lona: 39 x 112cm (LxC)
Nível de Inclinação: menor de 1,5° / maior de 3,5°
Tensão: Bivolt

Capacidade de peso do usuário: até 120kg
Garantia: 06 meses

Imagens meramente ilustrativas. Fornecedor poderá realizar alterações sem prévio aviso

Esteira EP-10k

- Trava Vertical
- Painel com 5 funções (velocidade, distância, tempo, calorias e scan)
- Porta objeto

Cód. 0174
EAN: 7897642501742
Com Embalagem: 60 x 20 x 129cm (AxLxC) - 28,30kg
Sem Embalagem: 117 x 66 x 133cm (AxLxC) - 25,90kg

Motor: 1.6hp/cc
Velocidade Aproximada: 10km/h
Área de Caminhada da Lona: 33 x 100cm (LxC)
Nível de Inclinação: 4,5º
Tensão: Bivolt

Capacidade de peso do usuário: até 110kg
Garantia: 06 meses

- Anotações:

ESTEIRAS

Imagens meramente ilustrativas. Fornecedor poderá realizar alterações sem prévio aviso

Esteira EP-3800

- Amortecedores de Impacto
- Trava Vertical
- Chave de Segurança
- Roda para Transporte
- Painel com 5 funções (velocidade, distância, tempo, calorias e batimento cardíaco)
- 04 Programas de exercícios com velocidade pré-definidas

Cód. 0258
EAN: 7897642502589
Com Embalagem: 72 x 54 x 147cm (AxLxC) - 37,20kg
Sem Embalagem: 122 x 70 x 150cm (AxLxC) - 34,00kg

Motor: 2.1hp/cc
Velocidade Aproximada: 12km/h
Área de Caminhada da Lona: 39 x 112cm (LxC)
Nível de Inclinação: menor de 1,5° / maior de 3,5°
Tensão: Bivolt

Capacidade de peso do usuário: até 120kg
Garantia: 06 meses

Esteira EP-1600 Sênior

- Painel com 5 funções (velocidade, distância, tempo, calorias e scan)
- Barra de Apoio lateral

Cód. 0262
EAN: 7897642502626
Com Embalagem: 63 x 22 x 130cm (AxLxC) - 28,30kg
Sem Embalagem: 130 x 50 x 125cm (AxLxC) - 25,90kg

Motor: 1.6hp/cc
Velocidade Aproximada: 09km/h
Área de Caminhada da Lona: 33 x 100cm (LxC)
Nível de Inclinação: 4,5°
Tensão: Bivolt

Capacidade de peso do usuário: até 110kg
Garantia: 06 meses

Imagens meramente ilustrativas. Fornecedor poderá realizar alterações sem prévio aviso

Esteira EP-1600

- Painel com 5 funções (velocidade, distância, tempo, calorias e scan)
- Porta objeto

Cód. 0172
EAN: 7897642501728
Com Embalagem: 61 x 31 x 131cm (AxLxC) - 25,20kg
Sem Embalagem: 130 x 50 x 125cm (AxLxC) - 22,80kg

Motor: 1.6hp/cc
Velocidade Aproximada: 09km/h
Área de Caminhada da Lona: 33 x 100cm (LxC)
Nível de Inclinação: 4,5º
Tensão: Bivolt

Capacidade de peso do usuário: até 110kg
Garantia: 06 meses

Esteira EP-1100

- Painel com 5 funções (velocidade, distância, tempo, calorias e scan)
- Porta objeto

Cód. 0171
EAN: 7897642501711
Com Embalagem: 61 x 31 x 131cm (AxLxC) - 23,80kg
Sem Embalagem: 130 x 50 x 125cm (AxLxC) - 21,40kg

Motor: 1.25hp/cc
Velocidade Aproximada: 07km/h
Área de Caminhada da Lona: 33 x 100cm (LxC)
Nível de Inclinação: 4,5º
Tensão: Bivolt

Capacidade de peso do usuário: até 110kg
Garantia: 06 meses

ESTEIRAS

Imagens meramente ilustrativas. Fornecedor poderá realizar alterações sem prévio aviso

Esteira Action 10

- Painel com 5 funções (velocidade, distância, tempo, calorias e scan)
- Porta objeto

Cód. 0310
EAN: 7897642503104
Com Embalagem: 61 x 31 x 131cm (AxLxC) - 24,60kg
Sem Embalagem: 130 x 50 x 125cm (AxLxC) - 22,20kg

Motor: 1.6hp/cc
Velocidade Aproximada da Lona: 10 km/h
Área de Caminhada da Lona: 33 x 100cm (LxC)
Nível de Inclinação: 4,5º
Tensão: Bivolt

Capacidade de peso do usuário: até 110kg
Garantia: 06 meses

Esteira Poli 1.6

- Painel com 5 funções (velocidade, distância, tempo, calorias e scan)
- Porta objeto

Cód. 0266
EAN: 7897642502664
Com Embalagem: 61 x 22 x 131cm (AxLxC) - 25,00kg
Sem Embalagem: 130 x 50 x 125cm (AxLxC) - 22,60kg

Motor: 1.6hp/cc
Velocidade Aproximada: 9,5 km/h
Área de Caminhada da Lona: 33 x 100cm (LxC)
Nível de Inclinação: 4,5º
Tensão: Bivolt

Capacidade de peso do usuário: até 110kg
Garantia: 06 meses

Imagens meramente ilustrativas. Fornecedor poderá realizar alterações sem prévio aviso

Esteira EMP-880

- Painel com 5 funções (velocidade, distância, tempo, calorias e scan)
- Esteira Mecânica: o usuário quem determina o ritmo das passadas, demandando mais força física

Cód. 0173
EAN: 7897642501735
Com Embalagem: 61 x 31 x 131cm (AxLxC) - 23,30kg
Sem Embalagem: 130 x 50 x 125cm (AxLxC) - 20,90kg

Área de Caminhada da Lona: 33 x 100cm (LxC)
Nível de Inclinação: 4,5º

Capacidade de peso do usuário: até 110kg
Garantia: 06 meses

- Anotações:

BICICLETAS

Imagens meramente ilustrativas. Fornecedor poderá realizar alterações sem prévio aviso

Bicicleta Ergométrica Profissional Magnética Polibike 4600

- Roda de Inercia: 7kg
- Resistência: Controle Magnético de última geração
- Condução: Correia Poly-V industrial
- Pé de Vela: Cank 3PCS
- Nível de tensão: 32 níveis
- Cubo: Rolamento Industrial
- Pedais com firma pés
- Com roda de transporte
- Ajuste do assento vertical e horizontal
- Ângulo do guidão ajustável
- Visor: LCD de 131 x 67 mm com luz de fundo azul
- Funções do Painel: Velocidade, Distância, Tempo, Calorias, Pulso, RPM, Watt, Recuperação, Gordura corporal
- Programas: Manual, Iniciante, Avançado, Esportivo, Cardio, Watt

Cód. 0407
EAN: 7897642504071
Com Embalagem: 58 x 28 x 108cm (AxLxC) - 34,50kg
Sem Embalagem: : 118 x 60 x 137cm (AxLxC) - 30,50kg

- Peso máximo do usuário: 150 kg
- Garantia: 06 meses

- Anotações:

Imagens meramente ilustrativas. Fornecedor poderá realizar alterações sem prévio aviso

Bicicleta Horizontal BH-3800

Cód. 0291
EAN: 7897642502916
Com Embalagem: 50 x 110 x 28cm (AxLxC) - 22,60kg
Sem Embalagem: 95 x 60 x 110cm (AxLxC) - 20,60kg

Regulagem de Esforço Manual
Regulagem de Distância do Banco
Apoio Lateral para as Mãos
Roda de Inércia: 4kg
Sistema de Tração: Magnético
Monitor com 5 funçõs (velocidade, distância, tempo, caloria, scan)

Capacidade de peso do usuário: até 100kg
Garantia: 06 meses

Bicicleta Ergométrica Nitro 4300

Cód. 0400
EAN: 7897642504002
Com Embalagem: 42 x 26 x 75cm (AxLxC) - 18,50kg
Sem Embalagem: 117 x 59 x 90cm (AxLxC) - 17,30kg

Regulagem de Esforço Manual
Regulagem de Altura do Banco
Apoio para as Mãos
Roda de Inércia: 4kg
Sistema de Tração: Magnético
Monitor com 5 funções (velocidade, distância, tempo, caloria, scan)

Capacidade de peso do usuário: até 100kg
Garantia: 06 meses

- Anotações:

BICICLETAS

Imagens meramente ilustrativas. Fornecedor poderá realizar alterações sem prévio aviso

Bicicleta Ergométrica BP-880

Cód. 0163
EAN: 789764250163
Com Embalagem: 48 x 45 x 58cm (AxLxC) - 11,70kg
Sem Embalagem: 114 x 41 x 58cm (AxLxC) - 9,90kg

Regulagem de Esforço Manual
Regulagem de Altura do Banco
Apoio para as Mãos
Sistema de Tração: Mecânica
Monitor com 5 funções (velocidade, distância, tempo, caloria, scan)

Capacidade de peso do usuário: até 100kg
Garantia: 06 meses

Bicicleta Ergométrica BP-880 Y

Cód. 0284
EAN: 7897642502848
Com Embalagem: 48 x 45 x 58cm (AxLxC) - 11,70kg
Sem Embalagem: 114 x 41 x 58cm (AxLxC) - 9,90kg

Regulagem de Esforço Manual
Regulagem de Altura do Banco
Apoio para as Mãos
Sistema de Tração: Mecânica
Monitor com 5 funções (velocidade, distância, tempo, caloria, scan)

Capacidade de peso do usuário: até 100kg
Garantia: 06 meses

- Anotações:

Imagens meramente ilustrativas. Fornecedor poderá realizar alterações sem prévio aviso

Bicicleta Ergométrica BP-770

Cód. 0267
EAN: 7897642502671
Com Embalagem: 48 x 45 x 58cm (AxLxC) - 11,70kg
Sem Embalagem: 114 x 41 x 58cm (AxLxC) - 9,90kg

Regulagem de Esforço Manual
Regulagem de Altura do Banco
Apoio para as Mãos
Sistema de Tração: Mecânica

Capacidade de peso do usuário: até 100kg
Garantia: 06 meses

Bicicleta Ergométrica BP-770 Y

Cód. 0285
EAN: 7897642502855
Com Embalagem: 48 x 45 x 58cm (AxLxC) - 11,70kg
Sem Embalagem: 114 x 41 x 58cm (AxLxC) - 9,90kg

Regulagem de Esforço Manual
Regulagem de Altura do Banco
Apoio para as Mãos
Sistema de Tração: Mecânica

Capacidade de peso do usuário: até 100kg
Garantia: 06 meses

- Anotações:

BICICLETAS

Imagens meramente ilustrativas. Fornecedor poderá realizar alterações sem prévio aviso

Bicicleta Ergométrica YB 505

Cód. 0283
EAN: 7897642502831
Com Embalagem: 41x 21 x 60cm (AxLxC) - 9,60kg
Sem Embalagem: 110 x 40 x 61cm (AxLxC) - 8,60kg

Regulagem de Esforço Manual
Regulagem de Altura do Banco
Apoio para as Mãos
Sistema de Tração: Mecânica
Monitor com 5 funções (velocidade, distância, tempo, caloria, scan)

Capacidade de peso do usuário: até 100kg
Garantia: 06 meses

Bicicleta Ergométrica YB 405

Cód. 0286
EAN: 7897642502862
Com Embalagem: 41x 21 x 60cm (AxLxC) - 9,60kg
Sem Embalagem: 110 x 40 x 61cm (AxLxC) - 8,60kg

Regulagem de Esforço Manual
Regulagem de Altura do Banco
Apoio para as Mãos
Sistema de Tração: Mecânica

Capacidade de peso do usuário: até 100kg
Garantia: 06 meses

- Anotações:

Imagens meramente ilustrativas. Fornecedor poderá realizar alterações sem prévio aviso

Elíptico Magnético Profissional Polieliptical 4600

- Roda de Inercia: 9kg
- Resistência: Controle Magnético de última geração
- Condução: Correia Poly-V industrial
- Pé de Vela: Cank 3PCS
- Nível de tensão: 32 níveis
-Tamanho da Passada: 45cm
- Cubo: Articulações por Rolamento Industrial
- Com suporte para garrafa
- Com roda de transporte
- Ajuste horizontal da tampa do estabilizador traseiro
- Visor: LCD de 131 x 67 mm com luz de fundo azul
- Funções do Painel: Velocidade, Distância, Tempo, Calorias, Pulso, RPM, Watt, Recuperação, Gordura corporal
- Programas: Manual, Iniciante, Avançado, Esportivo, Cardio, Watt
- Carregador de energia USB para tablet e smartphone
- Suporte para tablet e smartphone
- Função MP3
- Função Ventilador

Cód. 0409
EAN: 7897642504095
Com Embalagem: 71,5 x 38,5 x 140cm (AxLxC) - 63,00kg
Sem Embalagem: 170 x 63 x 164cm (AxLxC) - 57,00kg

Capacidade de peso do usuário: até 150kg
Garantia: 06 meses

- Anotações:

ELÍPTICOS

Imagens meramente ilustrativas. Fornecedor poderá realizar alterações sem prévio aviso

Elíptico Magnético

Cód. 0247
EAN: 7897642502473
Com Embalagem: 50 x 50 x 100cm (AxLxC) - 25,70kg
Sem Embalagem: 143 x 41 x 85cm (AxLxC) - 22,60kg

Capacidade de peso do usuário: até 100kg
Garantia: 06 meses

Pedaleiras Antiderrapantes
Regulagem de Altura do Banco
Apoio para as Mãos
Tamanho da Passada: 25cm
Roda de Inércia: 4kg
Regulagem de Esforço Manual
Sistema de Tração: Magnético
Monitor com 5 funções (velocidade, distância, tempo, caloria, scan)

Double Training

Cód. 0405
EAN: 7897642504057
Com Embalagem: 50 x 50 x 100cm (AxLxC) - 30,70kg
Sem Embalagem: 143 x 59 x 120cm (AxLxC) - 27,90kg

Capacidade de peso do usuário: até 100kg
Garantia: 06 meses

Pedaleiras Antiderrapantes
Apoio para as Mãos
Regulagem de Altura do Banco
Tamanho da Passada: 25cm
Roda de Inércia: 4kg
Regulagem de Esforço Manual
Sistema de Tração: Magnético
Monitor com 5 funções (velocidade, distância, tempo, caloria, scan)

- Anotações:

SIMULADORES DE CAMINHADA

Imagens meramente ilustrativas. Fornecedor poderá realizar alterações sem prévio aviso

Simulador de Caminhadas com Monitor

Cód. 0900
EAN: 7897642509007
Com Embalagem: 75x 12 x 129cm (AxLxC) - 14,90kg
Sem Embalagem: 147x 71 x 100cm (AxLxC) - 13,00kg

Capacidade de peso do usuário: até 110kg
Garantia: 06 meses

Pedaleiras Antiderrapantes
Monitor com 5 funções (velocidade, distância, tempo, caloria, scan)

Simulador de Caminhadas sem Monitor

Cód. 0137
EAN: 7897642501377
Com Embalagem: 75x 12 x 129cm (AxLxC) - 14,90kg
Sem Embalagem: 147x 71 x 100cm (AxLxC) - 13,00kg

Capacidade de peso do usuário: até 110kg
Garantia: 06 meses

Pedaleiras Antiderrapantes

- Anotações:

ACADEMIAS

Imagens meramente ilustrativas. Fornecedor poderá realizar alterações sem prévio aviso

Estação Poligym 3500

- 01 Barra para puxada 0,98 cm (grande)
- 01 Barra para puxada 0,40 cm (pequena)
- 01 Polia baixa (tornozeleira) para puxada
- 02 Mosquetões
- 01 Corrente
- 01 placa torre + 9 placas base. Totalizando 50 kg (aproximadamente)

Cód. 0785
EAN: 7897642507850
Com Embalagem: 21x51x162cm (AxLxC) - 46,60kg
23,5x20x38 cm (AxLxC) -25,30kg
27x19,5x38 cm (AxLxC) -26,40kg
Sem Embalagem: 202x105x 175cm (AxLxC) - 94,80kg

Capacidade de peso do usuário: até 125kg
Capacidade de peso já incluso no aparelho: até 50 kg
Garantia: 06 meses

Banco Supino SP-3300 Pro

- 01 Torre com Barra para Puxada
- 01 Banco Scott
- 01 Mesa Romana
- 04 Níveis de Inclinação do Banco

Cód. 0175
EAN: 7897642501759
Com Embalagem: 26 x 54 x 123cm (AxLxC) - 40,00kg
Sem Embalagem: 185 x 78 x 187cm (AxLxC) - 37,10kg

Capacidade de peso do usuário: até 120kg
Capacidade de carga distribuída: até 110kg
Garantia: 06 meses

- Anotações:

Imagens meramente ilustrativas. Fornecedor poderá realizar alterações sem prévio aviso

Academia Residencial Master Gym IV

- **01 Banco para Supino**
- **01 Mesa Romana**
- **01 Banco Scott**
- **01 Torre com Barra para Puxada**
- **04 kg de anilhas pintadas (sendo 2 anilhas de 2 kg)**
- **01 Barra oca de 1,20m com presilhas**
- **03 Níveis de Inclinação do Banco**

Cód. 0249
EAN: 7897642502497
Com Embalagem: 43 x 28 x 134cm (AxLxC) - 27,10kg
Sem Embalagem: 185 x 64 x 137cm (AxLxC) - 25,10kg

Capacidade de peso do usuário: até 120kg
Capacidade de carga distribuída: até 70kg
Garantia: 06 meses

Academia Particular c/ Torre e Crucifixo

- **01 Banco para Supino**
- **01 Mesa Romana**
- **01 Banco Scott**
- **01 Torre com Barra para Puxada**
- **01 Par de Suporte para Crucifixo**
- **03 Níveis de Inclinação do Banco**

Cód. 0379
EAN: 7897642503791
Com Embalagem: 43 x 28 x 134cm (AxLxC) - 25,00kg
Sem Embalagem: 185 x 146 x 137cm (AxLxC) - 23,00kg

Capacidade de peso do usuário: até 120kg
Capacidade de carga distribuída: até 70kg
Garantia: 06 meses

- Anotações:

ACADEMIAS

Imagens meramente ilustrativas. Fornecedor poderá realizar alterações sem prévio aviso

Academia Particular com Torre

- **01 Banco para Supino**
- **01 Mesa Romana**
- **01 Banco Scott**
- **01 Torre com Barra para Puxada**
- **03 Níveis de Inclinação do Banco**

Cód. 0179
EAN: 7897642501797
Com Embalagem: 43 x 28 x 134cm (AxLxC) - 21,50kg
Sem Embalagem: 127 x 64 x 137cm (AxLxC) - 19,50kg

Capacidade de peso do usuário: até 120kg
Capacidade de carga distribuída: até 70kg
Garantia: 06 meses

Academia Particular c/ Suporte p/ Crucifixo

- **01 Banco para Supino**
- **01 Mesa Romana**
- **01 Banco Scott**
- **01 Par de Suporte para Crucifixo**
- **03 Níveis de Inclinação do Banco**

Cód. 0279
EAN: 7897642502794
Com Embalagem: 43 x 28 x 134cm (AxLxC) - 21,80kg
Sem Embalagem: 127 x 146 x 137cm (AxLxC) - 19,80kg

Capacidade de peso do usuário: até 120kg
Capacidade de carga distribuída: até 70kg
Garantia: 06 meses

- Anotações:

Imagens meramente ilustrativas. Fornecedor poderá realizar alterações sem prévio aviso

Academia Particular

- **01 Banco para Supino**
- **01 Mesa Romana**
- **01 Banco Scott**
- **03 Níveis de Inclinação do Banco**

Cód. 0079
EAN: 7896963600790
Com Embalagem: 43 x 28 x 134cm (AxLxC) - 18,30kg
Sem Embalagem: 127 x 64 x 137cm (AxLxC) - 16,30kg

Capacidade de peso do usuário: até 120kg
Capacidade de carga distribuída: até 70kg
Garantia: 06 meses

Espaldar com Barra Fixa

Cód. 0841
EAN: 7897642508413
Com Embalagem: 45 x 112 x 105cm (AxLxC) - 14,70kg
Sem Embalagem: 210 x 97 x 41cm (AxLxC) - 13,70kg
Carga máxima suportada: até 120kg
Garantia: 06 meses
Distância de uma barra para outra: 18cm
Distância do produto na parede: 09cm

- Anotações:

ACADEMIAS

LANÇAMENTO

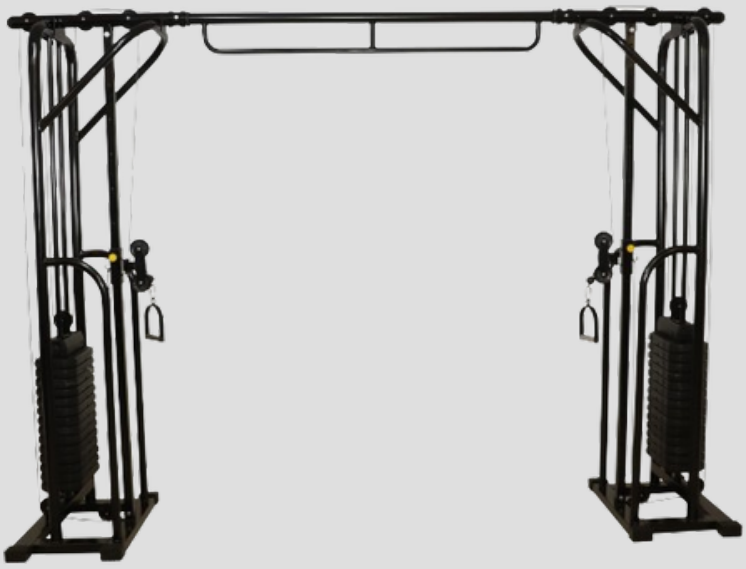

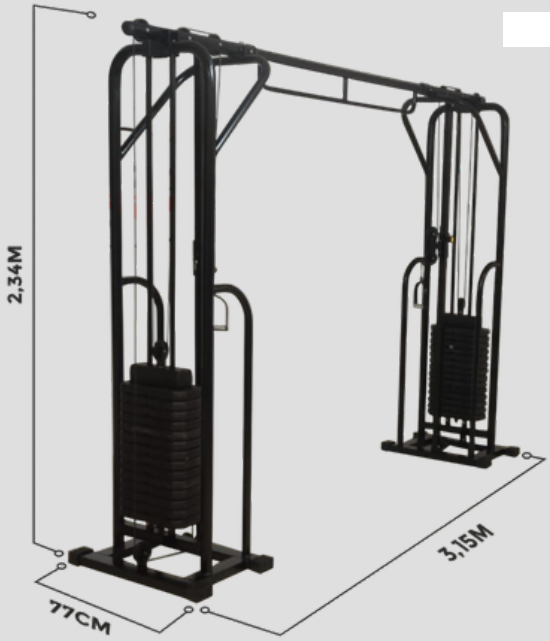

Imagens meramente ilustrativas. Fornecedor poderá realizar alterações sem prévio aviso

Cross Over Profissional 150kg

Tipos de Exercícios possíveis:

- **Cabo Cross**
- **Pulley Cruzado**
- **Remada Baixa**
- **Barra Fixa/Puxada Supinada/Costas**
- **Rosca Interna e Externa**
- **Alongamento**
- **Acompanha 01 par de puxador estribo**

Cód. 0276
EAN: 7897642502763
Com Embalagem: 240,70kg
Sem Embalagem: 238,30kg

Capacidade de carga distribuída: 150kg (sendo 75kg cada torre)
Garantia: 06 meses

- Anotações:

LANÇAMENTO

*Anilhas não acompanham o produto

Imagens meramente ilustrativas. Fornecedor poderá realizar alterações sem prévio aviso

Leg Press 45°

Cód. 0293
EAN: 7897642502930
Sem Embalagem: 130 x 120 x 205 cm (AxLxC) - 65,7kg
Capacidade de peso do usuário: 150 kg
Capacidade de carga distribuída: 300 kg
Garantia: 06 meses

- Anotações:

ACADEMIAS

LANÇAMENTO

Imagens meramente ilustrativas. Fornecedor poderá realizar alterações sem prévio aviso

Estação Mono Cross Over Profissional 75 kg

- **Utilização: Residencial e Profissional**
- **- Acompanha 01 barra para puxada 98 cm**

- Acompanha 01 barra para puxada 40 cm
- Acompanha 01 puxador estribo
- Acompanha 01 polia baixa
- 15 placas de peso totalizando 75 kg

Cód. 0275
EAN: 7897642502756
Com Embalagem: 120,000 kg
Sem Embalagem: 117,500 kg

Garantia: 06 meses

- Anotações:

LANÇAMENTOS

Imagens meramente ilustrativas. Fornecedor poderá realizar alterações sem prévio aviso

Cross Over Profissional de Parede com Barra Fixa

Acompanha:
01 suporte de peso
01 cabo de aço
01 mosquetão
01 barra para puxada 40 cm
01 polia baixa para perna preta

Cód. 0288
EAN: 7897642502886
Altura para instalação: 2,10 m
Medida do cabo de aço: 6 m
Peso suportado suporte de anilhas: 100 kg
Peso suportado usuário na barra de parede: 250 kg

Com Embalagem: 72 x 38 x 7,5 cm (AxLxC) - 5,9 kg
Sem Embalagem: 40 x 65 x 41cm (AxLxC) - 5,8 kg

Garantia: 06 meses

Barra de Parede

Cód. 0287
EAN: 7897642502879
Peso suportado usuário na barra de parede: 250 kg

Com Embalagem: 72 x 38 x 7,5 cm (AxLxC) - 4,2 kg
Sem Embalagem: 28 x 65 x 41cm (AxLxC) - 4,1 kg

Garantia: 06 meses

ACADEMIAS

LANÇAMENTO

Imagens meramente ilustrativas. Fornecedor poderá realizar alterações sem prévio aviso

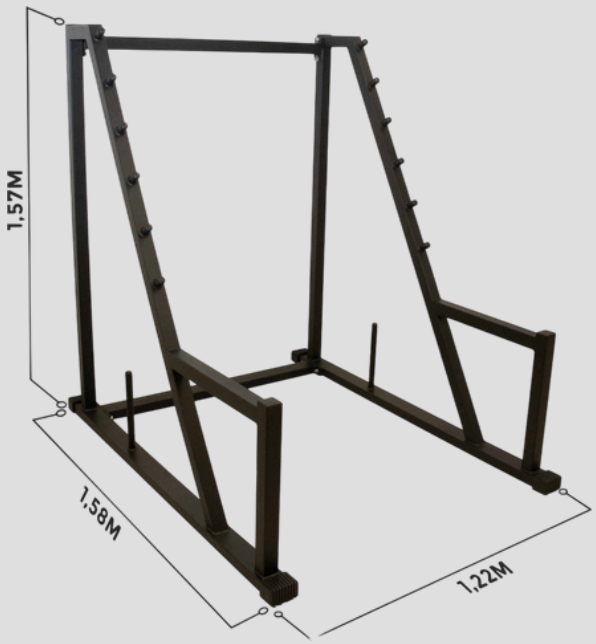

Rack Suporte para Agachamento e Musculação

- **Utilização: Residencial e Profissional**
- **Suporte para barra: 6 níveis**
- **Suporte para anilhas: Sim**
- **Capacidade de carga no aparelho: 250 kg**
- **Não acompanha barra e anilhas**

Cód. 0289
EAN: 7897642502893
Com Embalagem: 40,10kg
Sem Embalagem: 41,10kg

Garantia: 06 meses

- Anotações:

LANÇAMENTO

Imagens meramente ilustrativas. Fornecedor poderá realizar alterações sem prévio aviso

Banco para Musculação Pró regulável

- 10 Níveis de regulagem de altura do encosto (Sendo 1 regulagem para o encosto ficar declinado)
- 05 Níveis de regulagem de altura do assento
- Rodas para transporte

Cód. 0277
EAN: 7897642502770
Com Embalagem: 34 x 25 x 103 cm (AxLxC) -20,20kg
Sem Embalagem: 105 x 54 x 110 cm (AxLxC) - 18,50kg

Carga máxima suportada: até 200kg
Garantia: 06 meses

Banco Fixo

Cód. 0246
EAN: 7897642502466
Com Embalagem: 41 x 15 x 106cm (AxLxC) - 12,40kg
Sem Embalagem: 44 x 46 x 95cm (AxLxC) - 11,30kg

Capacidade de peso suportado: até 200kg
Garantia: 06 meses

- Anotações:

ABDOMINAIS

Imagens meramente ilustrativas. Fornecedor poderá realizar alterações sem prévio aviso

Ab-Three Profissional

Cód. 0440
EAN: 7897642504408
Com Embalagem: 64 x 13 x 55cm (AxLxC) - 6,60kg
Sem Embalagem: 53 x 71 x 65cm (AxLxC) - 5,90kg

Capacidade de peso suportado: até 100kg
Garantia: 06 meses

- Anotações:

Imagens meramente ilustrativas. Fornecedor poderá realizar alterações sem prévio aviso

Trampolim Profissional com Reforço

Cód. 0280
EAN: 7897642502800
Com Embalagem: 98 x 08 x 98cm (AxLxC) - 8,60kg
Sem Embalagem: 20 x 98cm (AxC) - 7,60kg

Diâmetro da Tela: 71cm
Capacidade de peso: até 150kg
Quantidade de pés: 06 unidades
Quantidade de molas: 32 molas de aço

Garantia: 06 meses

Trampolim Profissional Preto

Cód. 0076
EAN: 7897642500769
Com Embalagem: 98 x 08 x 98cm (AxLxC) - 7,60kg
Sem Embalagem: 20 x 98cm (AxC) - 6,60kg

Diâmetro da Tela: 71cm
Capacidade de peso: até 150kg
Quantidade de pés: 06 unidades
Quantidade de molas: 32 molas de aço

Garantia: 06 meses

- Anotações:

TRAMPOLINS

Imagens meramente ilustrativas. Fornecedor poderá realizar alterações sem prévio aviso

Trampolim Semi Pró

Cód. 0097
EAN: 7897642500974
Com Embalagem: 92 x 06 x 92cm (AxLxC) - 6,00kg
Sem Embalagem: 20 x 91cm (AxC) - 5,20kg

Diâmetro da Tela: 67cm
Capacidade de peso: até 120kg
Quantidade de pés: 05 unidades
Quantidade de molas: 30 molas de aço

Garantia: 06 meses

Trampolim Elastic Jump

Cód. 0103
EAN: 7897642501032
Com Embalagem: 92 x 06 x 92cm (AxLxC) - 5,30kg
Sem Embalagem: 20 x 91cm (AxC) - 4,50kg

Diâmetro da Tela: 74cm
Capacidade de peso: até 120kg
Quantidade de pés: 05 unidades

Garantia: 06 meses

- Anotações:

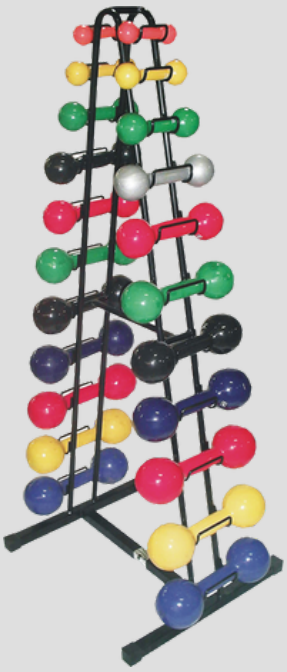

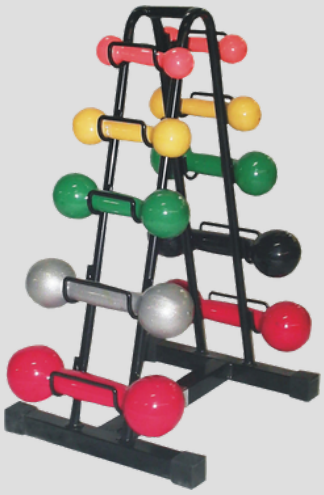

Halteres não acompanham o produto

Imagens meramente ilustrativas. Fornecedor poderá realizar alterações sem prévio aviso

Expositor para Halteres 11 Pares

Cód. 0191
EAN: 7897642501919
Com Embalagem: 141 x 70 x 13cm (AxLxC) - 7,70kg
Sem Embalagem: 140 x 57 x 52cm (AxLxC) - 6,50kg

Capacidade de carga: até 200kg
Garantia: 06 meses

Expositor para Halteres 05 Pares

Cód. 0190
EAN: 7897642501902
Com Embalagem: 63 x 49 x 12cm (AxLxC) - 3,50kg
Sem Embalagem: 62 x 36 x 31cm (AxLxC) - 3,20kg

Capacidade de carga: até 60kg
Garantia: 06 meses

- Anotações:

BARRAS

Imagens meramente ilustrativas. Fornecedor poderá realizar alterações sem prévio aviso

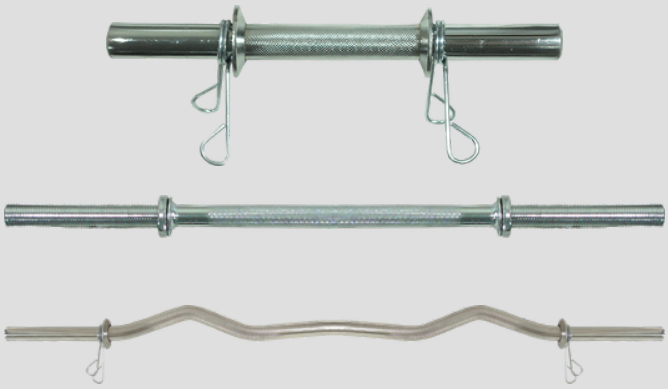

Barra Maciça (com presilhas e com rosca)

Peso de Carga: até 120kg
Diâmetro: 27,5mm

Com Presilhas:
Cód. 0081 - 30cm
EAN: 7896963600813
Cód. 0082 - 40cm
EAN: 7896963600820
Cód. 0083 - 1,20m
EAN: 7896963600837
Cód. 0084 - 1,50m
EAN: 7896963600844
Cód. 0085 - 1,60m
EAN: 7896963600851
Cód. 0095 - 1,20m (barra W)
EAN: 7896963600950

Com Rosca:
Cód. 0381 - 30cm
EAN: 7896963603814
Cód. 0382 - 40cm
EAN: 7896963603821

Garantia: 06 meses

Barra Oca (com presilhas)

Peso de Carga: até 40kg
Diâmetro: 28,57mm

Com Presilhas:
Cód. 0181 - 30cm
EAN: 7896963601810
Cód. 0182 - 40cm
EAN: 7896963601827
Cód. 0183 - 1,20m
EAN: 7896963601834
Cód. 0189 - 1,30m (barra polipump)
EAN: 7896963601896
Cód. 0102 - 1,30m com anilhas (kit polipump: 2 anilhas de 01kg + 2 anilhas de 02kg + 2 anilhas de 05kg)
EAN: 7896963601025

Garantia: 06 meses

- Anotações:

PUXADORES

Puxador Estribo

Cód. 0200

Puxador Triângulo

Cód. 0201

Puxador Estribo Duplo

Cód. 0202

Puxador Corda

Cód. 0203

Barra Curva Dupla 40 cm

Cód. 0204

Barra Pulley Giratória 60 cm

Cód. 0205

Puxador para Cross Over

Cód. 0206

Barra Reta Estribo Pontal

Cód. 0207

Barra Roldana Alta Reta 1,25 m

Cód. 0210

Barra Pulley Giratória 1,20 m

Cód. 0212

Imagens ilustrativas. Consulte disponibilidade e condições comerciais.

Imagens meramente ilustrativas. Fornecedor poderá realizar alterações sem prévio aviso

Anilhas
Pintadas e Emborrachadas

Pintada:

Cód. 0601 - 01kg
EAN: 7897642506013
Cód. 0602 - 02kg
EAN: 7897642506020
Cód. 0603 - 03kg
EAN: 7897642506037
Cód. 0604 - 04kg
EAN: 7897642506044
Cód. 0605 - 05kg
EAN: 7897642506051
Cód. 0610 - 10kg
EAN: 7897642506105

Emborrachada:

Cód. 0651 - 01kg
EAN: 7897642506518
Cód. 0652 - 02kg
EAN: 7897642506525
Cód. 0653 - 03kg
EAN: 7897642506532
Cód. 0654 - 04kg
EAN: 7897642506549
Cód. 0655 - 05kg
EAN: 7897642506556
Cód. 0660 - 10kg
EAN: 7897642506600

Garantia: 03 meses

- Anotações:

Halteres
Pintados e Emborrachados

Pintado:

Cód. 0641 - 01kg
EAN: 7897642506419
Cód. 0642 - 02kg
EAN: 7897642506426
Cód. 0643 - 03kg
EAN: 7897642506433
Cód. 0644 - 04kg
EAN: 7897642506440
Cód. 0645 - 05kg
EAN: 7897642506457
Cód. 0646 - 06kg
EAN: 7897642506464
Cód. 0647 - 07kg
EAN: 7897642506471
Cód. 0648 - 08kg
EAN: 7897642506488
Cód. 0649 - 09kg
EAN: 7897642506495
Cód. 0650 - 10kg
EAN: 7897642506501

Emborrachado:

Cód. 0661 - 01kg
EAN: 7897642506617
Cód. 0662 - 02kg
EAN: 7897642506624
Cód. 0663 - 03kg
EAN: 7897642506631
Cód. 0664 - 04kg
EAN: 7897642506648
Cód. 0665 - 05kg
EAN: 7897642506655
Cód. 0666 - 06kg
EAN: 7897642506662
Cód. 0667 - 07kg
EAN: 7897642506679
Cód. 0668 - 08kg
EAN: 7897642506686
Cód. 0669 - 09kg
EAN: 7897642506693
Cód. 0670 - 10kg
EAN: 7897642506709

Garantia: 03 meses

DIVERSOS

Imagens meramente ilustrativas. Fornecedor poderá realizar alterações sem prévio aviso

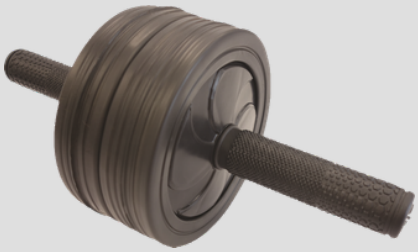

Tornozeleiras Emborrachadas

Cód. 1150 - 1/2kg
EAN: 7897642511505
Cód. 1151 - 01kg
EAN: 7897642511512
Cód. 1152 - 02kg
EAN: 7897642511529
Cód. 1153 - 03kg
EAN: 7897642511536
Cód. 1154 - 04kg
EAN: 7897642511543
Cód. 1155 - 05kg
EAN: 7897642511550

Garantia: 06 meses

Diversos

Colchonete Azul
Cód. 0073
EAN: 7896963600738
95x44x03 cm

Colchonete Preto
Cód. 0063
EAN: 7897642500639
95x44x03 cm

Com Embalagem: 05 x 45 x 98cm (AxLxC) - 1,50kg
Sem Embalagem: 1,35kg

Roda Abdominal

Cód. 0054
EAN: 7897642500547
Com Embalagem: 05 x 35 x 19cm (AxLxC) - 0,70kg
Sem Embalagem: 32 x 14cm (LxD) - 0,61kg

Capacidade de peso: até 100kg
Tamanho da pegada: 12cm
Garantia: 06 meses

- Anotações:

Bicicleta Nitro

- Quadro 17'' Alumínio
- Câmbio Shimano (dianteiro e traseiro)
- Corrente Fina Index Importada
- Raio 280 x 2.0
- Aro Aero 29 Alumínio parede dupla
- Pneus 29 x 2.0
- Selim Sele Royal MTB Premium
- Abraçadeira Alumínio com blocagem
- Movimento Central Selado 122mm
- Movimento de Direção 31,8 Mega Over com espaçador
- Pedivela engrenagem tripla Index 170mm
- Alavanca 2 toque Rapid Fire de 7 velocidades
- Suporte do guidão Aheadset 31,8mm alumínio Mega Over
- Guidão expandido Mega Over 31,8mm x 700mm
- Roda livre de 7 velocidades Index
- Garfo com Suspensão 29 Mega Over
- Freio a Disco Mecânico dianteiro e traseiro

Com Embalagem: 76 x 20 x 140cm (AxLxC) - 17,900kg
Sem Embalagem: 108 x 61 x 180cm (AxLxC) - 15,500kg
Capacidade de peso do usuário: até 100kg
Garantia: 03 meses

Disponível em 3 Cores:
7161 - Verde
EAN: 7897642571615
7162 - Azul
EAN: 7897642571622
7163 - Rosa
EAN: 7897642571639

Imagens meramente ilustrativas. Fornecedor poderá realizar alterações sem prévio aviso

- Anotações:

Bicicleta Nitro Steel

- Quadro 17'' Aço Carbono
- Guidão Flat Aço Carbono
- Garfo de Suspensão Aro 29
- Movimento de Direção Mega Over 44mm 31,8 com espaçador
- Freio a Disco Mecânico Dianteiro e Traseiro
- Cubo 36F com Rolamento
- Mesa Aheadeset tamanho 60mm
- Pedal 9/16 com refletor
- Pedivela Tripla 170mm Index 24/34/42 com cobre corrente
- Roda livre 7 Marchas
- Selim Carbonado
- Movimento Central Selado, Eixo 122mm
- Corrente Indexada 1/2 x 3/32 116L
- Aro 29 com parede dupla 36 furos
- Pneu 29 x 2.0
- Raio Zincado com Niples 2.0 x 280mm
- Abraçadeira do Selim 1 1/8 com numeração

Com Embalagem: 76 x 20 x 140cm (AxLxC) - 17,900kg
Sem Embalagem: 108 x 61 x 180cm (AxLxC) - 15,500kg
Capacidade de peso do usuário: até 100kg
Garantia: 03 meses

Disponível em 3 Cores:
7161 - Verde
EAN: 7897642572612
7162 - Azul
EAN:7897642572629
7163 - Rosa
EAN: 7897642572636

- Anotações:

Imagens meramente ilustrativas. Fornecedor poderá realizar alterações sem prévio aviso

Bicicleta MTB Aro 29 Alumínio

- Quadro 17'' Alumínio
- Guidão MTB 680mm
- Garfo Suspensão 60 mm de curso
- Pedais MTB com refletor
- Câmbio traseiro e dianteiro Shimano TZ-31
- Selim MTB sele Royal Premium
- Pneus MTB 29''x2,10
- Alavanca câmbio rapid fire 21v com manetes alumínio Yamaha
- Aros Aero 29 V-nine Vzan em alumínio parede dupla
- Movimento Central: Selado
- Freio a Disco Mecânico
- Pedivela Tripla 28/38/48

Com Embalagem: 76 x 20 x 140cm (AxLxC) - 17,900kg
Sem Embalagem: 108 x 61 x 180cm (AxLxC) - 15,500kg
Capacidade de peso do usuário: até 100kg
Garantia: 03 meses

Disponível na cor:
7149-Preto
EAN: 7897642571493

Imagens meramente ilustrativas. Fornecedor poderá realizar alterações sem prévio aviso

- Anotações:

www.polisports.com.br